Br1
SKALA 1:10

P1 - 7,5m
P2 - 49,5m
P3 - 55,0m
P4 - 20,0m
wyk. 132,0mb

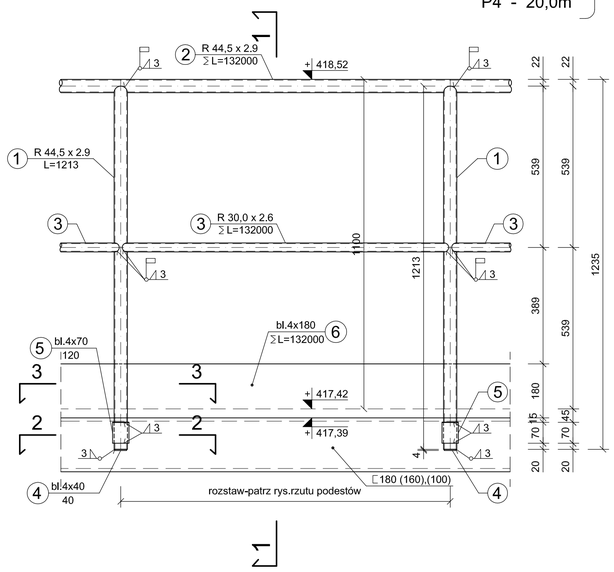

1 - 1
SKALA 1:10

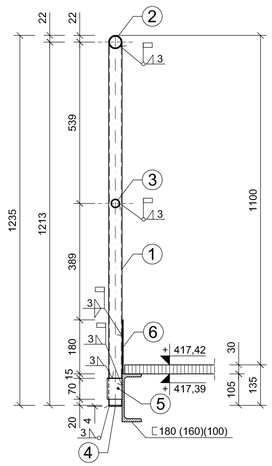

2 - 2
SKALA 1:10

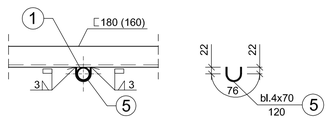

3 - 3
SKALA 1:10

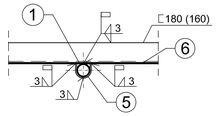

S1
(element wysyłkowy)

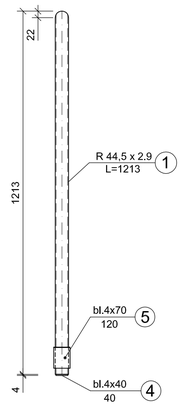

NAROŻNIKI POZIOME
SKALA 1:10

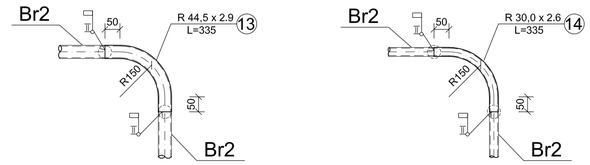

POŁĄCZENIE BALUSTRAD Br1 i Br2
WIDOK SKALA 1:10

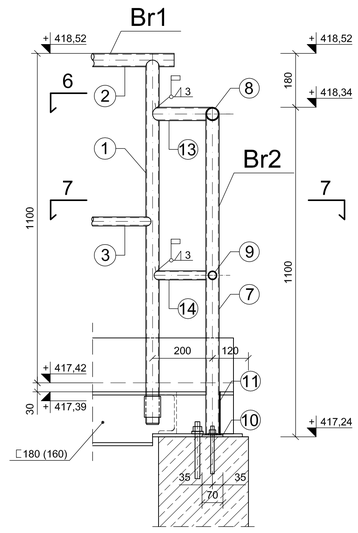

6 - 6
SKALA 1:10

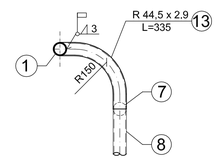

7 - 7
SKALA 1:10

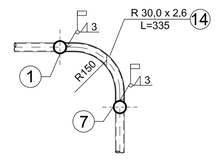

Br2
SKALA 1:10

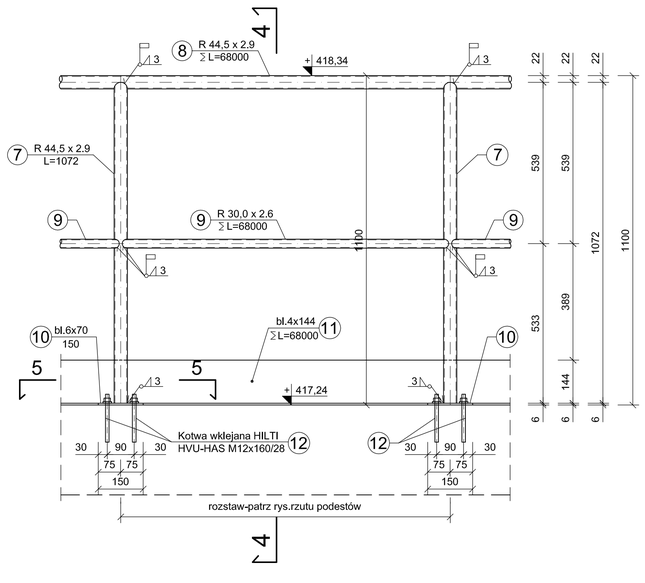

4 - 4
SKALA 1:10

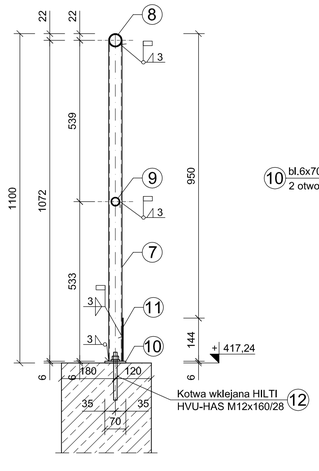

5 - 5
SKALA 1:10

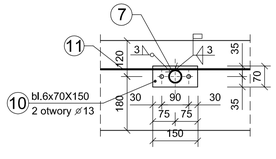

S2
(element wysyłkowy)

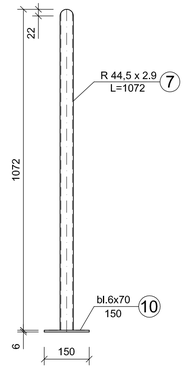

STAL St3SX

MWM	"MWM" Sp. z o.o. GLIWICE Biuro Projektów ul. Grottgera 35, 44-100 Gliwice tel/fax 032 279 05 48 e-mail: mwm@hostingpro.pl
Inwestycja (nazwa i adres): BUDOWA OCZYSZCZALNI ŚCIEKÓW O PRZEPUSTOWOŚCI 400m3/d W ŚLEMIENIU	Inwestor (nazwa i adres): URZĄD GMINY W ŚLEMIENIU 34-323 ŚLEMIEŃ 430
Tytuł projektu: PROJEKT WYKONAWCZY KONSTRUKCJI	
Tytuł rysunku: BLOK TECHNOLOGICZNY – BALUSTRADY	
Oznaczenie projektu: KT-089 PW KO 11 1/1	Data: 07.2008
Skala: 1:10	
mgr inż. Wojciech KONIONOWICZ, upr. nr 85/70	mgr inż. Michał Piechota, lech, bud. Grzegorz Łuszczyński
mgr inż. WITOLD FRANKE, upr. nr 179/2001	
Autor/Projektant	Sprawdzający
Sprawdzający	Kierownik projektu

WŁAŚCICIELEM PRAW DO NINIEJSZEGO RYSUNKU JEST PRZEDSIĘBIORSTWO "MWM" Sp. z o.o. w Gliwicach
PUBLIKOWANIE, POWIELANIE I WYPOWIADZANIE ZMIAN BEZ PISEMNEJ ZGODY JEST ZABRONIONE