SCHEMAT ZBROJENIA PRZYCZÓŁKU

SKALA 1:25

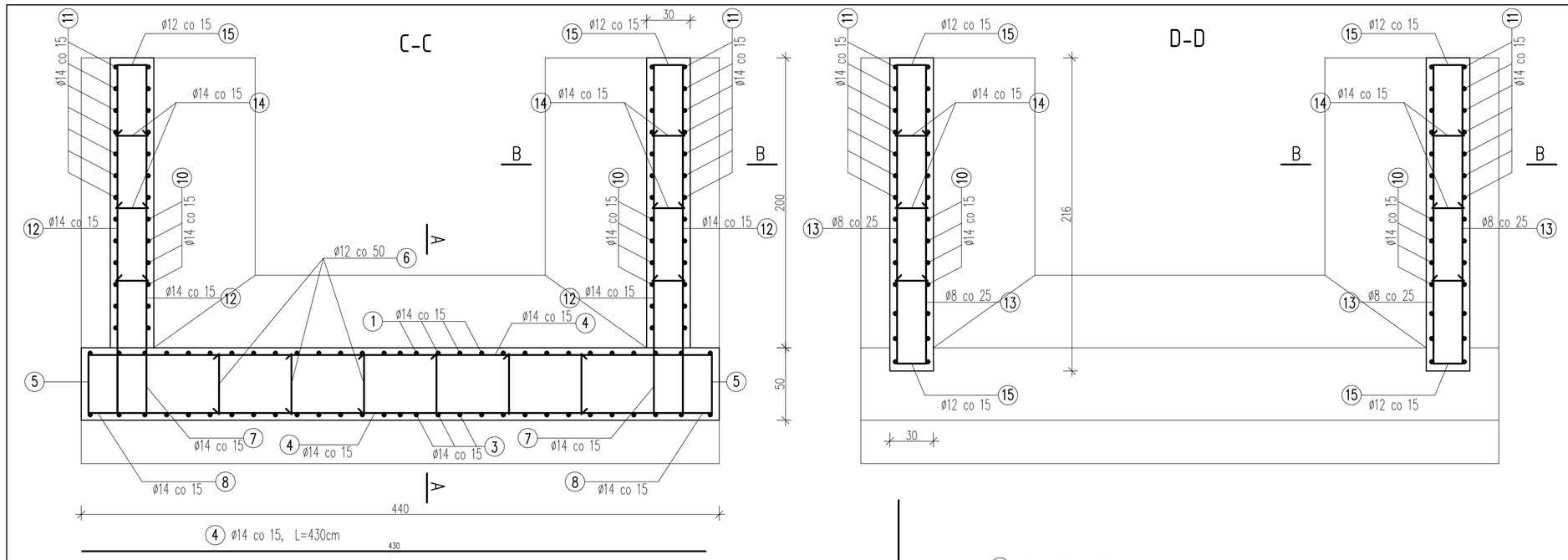

④ ø14 co 15, L=430cm

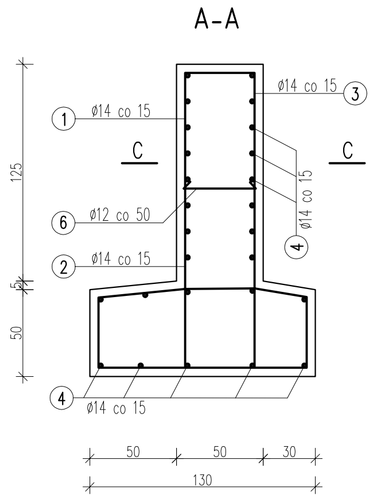

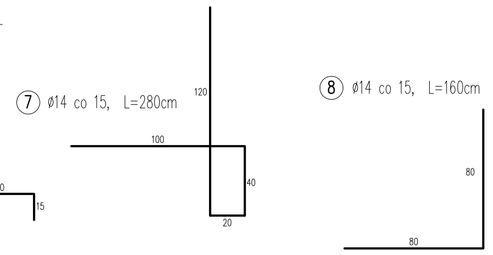

⑦ ø14 co 15, L=280cm

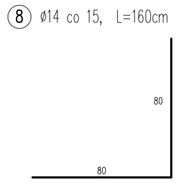

⑧ ø14 co 15, L=160cm

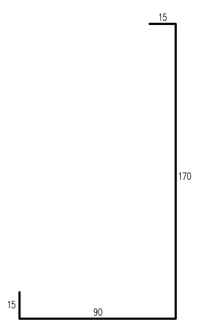

③ ø14 co 15, L=290cm

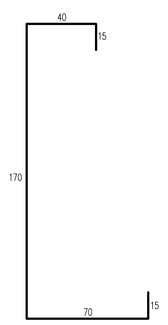

① ø14 co 15, L=310cm

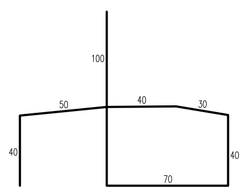

② ø14 co 15, L=370cm

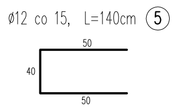

ø12 co 15, L=140cm ⑤

ø12 co 50, L=56cm ⑥

ø12 co 50, L=36cm ⑭

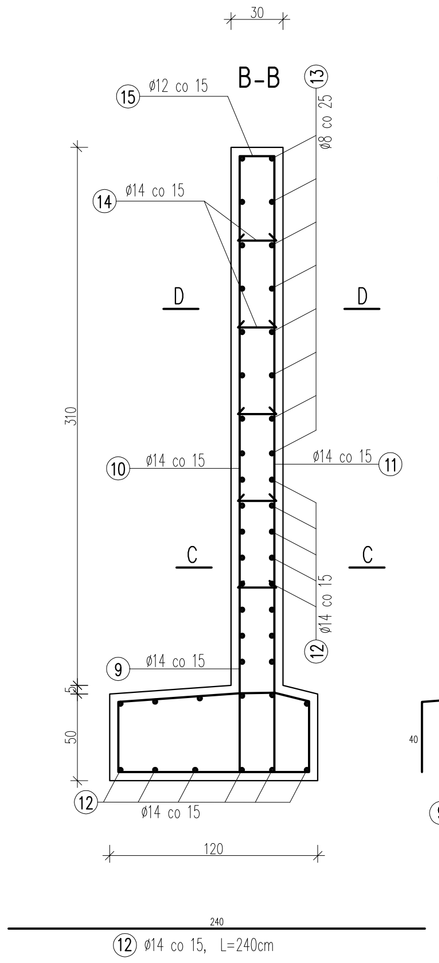

⑫ ø14 co 15, L=240cm

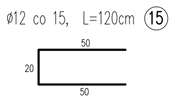

ø12 co 15, L=120cm ⑮

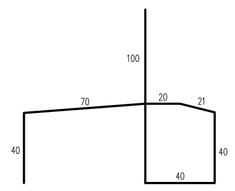

⑨ ø14 co 15, L=331cm

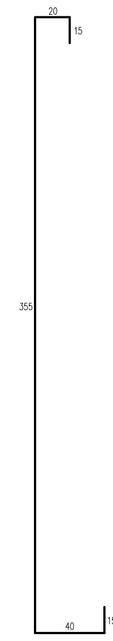

⑩ ø14 co 15, L=445cm

⑪ ø14 co 15, L=468cm

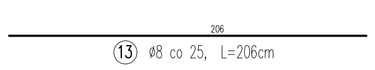

⑬ ø8 co 25, L=206cm

WYKAZ ZBROJENIA

Nr pręta	Średnica pręta [mm]	Liczba prętów [szt]	Długość pręta [m]	Długość całkowita [m]			Uwagi
				Średnica 14mm 18G2	Średnica 12mm 18G2	Średnica 8mm 18G2	
1	14	31	3,10	96,10			
2	14	31	3,70	114,70			
3	14	31	2,90	89,90			
4	14	26	4,30	111,80			
5	12	16	1,40		22,40		
6	12	6	0,56		3,36		
7	14	16	2,80	44,80			
8	14	16	1,60	25,60			
9	14	26	3,31	86,06			
10	14	28	4,45	124,60			
11	14	28	4,68	131,04			
12	14	56	2,40	134,40			
13	8	32	2,06			65,92	
14	12	30	0,36		10,80		
15	12	32	1,20		38,40		
Suma:			[m]	959,00	74,96	65,92	
Ciężar 1 mb:			[kg]	1,21	0,888	0,395	
Masa ogólna			[kg]	1160,39	66,56	26,04	
Dodatek 3%			[kg]	34,81	2,00	0,78	
RAZEM 1 ELEMENT:			**[kg]**	**1291**			
ILOŚĆ ELEMENTÓW:			SZT.	2			
MASA OGÓLNA:			**[kg]**	**2581**			

BETON C25/30 (B30)
STAL AII - 18G2

UWAGA:
MINIMALNE OTULENIE PRĘTÓW WYNOSI 5,0cm
PRĘTY UKŁADAĆ RÓWNOLEGLE DO KRAWĘDZI
PODANO OSIOWE WYMIARY PRĘTÓW

UWAGA! Wszystkie wymiary sprawdzić na placu budowy

pracownia projektowa KBN PROJEKT	TEMAT OPRACOWANIA: ODBUDOWA MOSTU NA POTOKU MŁYŃSZCZANKA "DO JAGOSIA" W MIEJSCOWOŚCI ŚLEMIEŃ	
LOKALIZACJA:	DZIAŁKI NR 5036/10, 5095, 5094 - ŚLEMIEŃ	
INWESTOR:	URZĄD GMINY ŚLEMIEŃ 34-323 ŚLEMIEŃ UL.KRAKOWSKA 148	RYS. NR D-7
STADIUM: PROJEKT UPROSZCZONY	BRANŻA: DROGOWA	SKALA 1:25
NAZWA RYSUNKU: SCHEMAT ZBROJENIA PRZYCZÓŁKU		DATA: III 2011 r.
PROJEKTOWAŁ	mgr inż. Tomasz Kotajny nr upr. SLK/1898/POOD/07 w spec. drogowej	PODPIS:
PROJEKTOWAŁ	mgr inż. Arkadiusz Krzesak upr. nr SLK/2182/PWOK/08 w spec. konstrukcyjnej	PODPIS: